PL 42

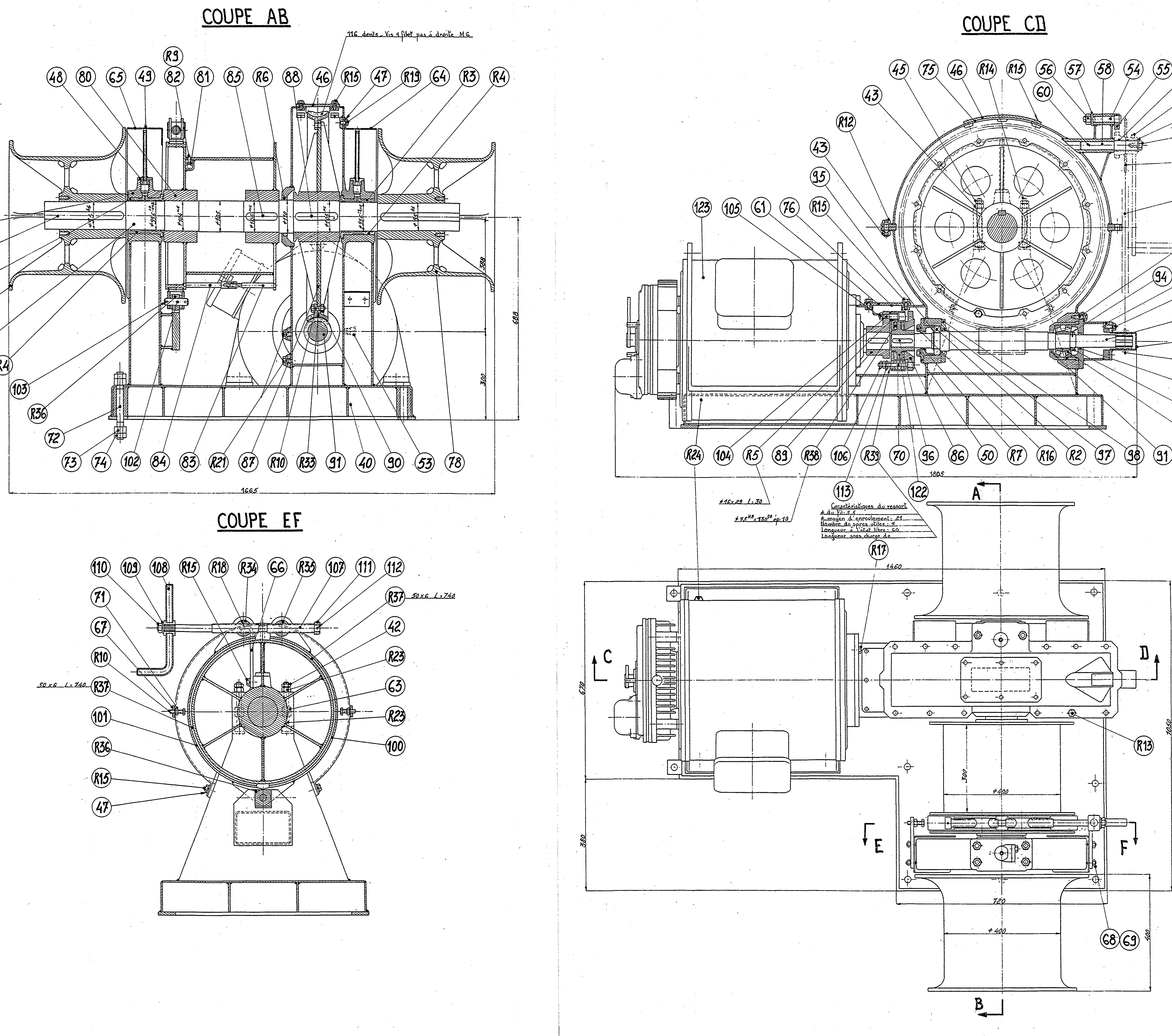

CARACTÉRISTIQUES

POUPEES ⌀ 400

Effort sur l'une des poupees	4000 kg	1350 kg
Vitesse correspondante	0,15 m/sec	0,30 m/sec
Vitesse à vide		0,60 m/sec.

TAMBOUR ⌀ 400

Effort sur tambour	1350 kg
Vitesse correspondante	0,30 m/sec.
Vitesse à vide	0,60 m/sec.

MANOEUVRE A BRAS A MANIVELLE

1 Manivelle à 2 hommes. Effort individuel pour 1350 kg au tambour : 25 kg.

MOTEUR ELECTRIQUE – Courant alternatif triphasé 440 V. 60 PPS

Puissance nominale 9 ch. à 800/1600 t/mn. Vitesse de rotation à vide : 3250 t/mn.

Poids du treuil avec commande à bras et moteur (sans appareillage) 1895 kg.

		123		1	Moteur électrique			
		122		1	Plateau de friction	Acier à 50k	B141	
		121		1	Chaine pas 12,7 ⌀ rouleau 8,51 Largeur int. 7,75. 136 maillons y compris l'attache rapide	A. special	Qualité cle	
		120		1	Pignon de 19 dents	Acier à 50kg	Fasc. B141	
		119		1	Graisseur Tecalemit 10/100	Laiton	Qualité cle	
		118		1	Vis sans tête à bout plat 3x8	A48	Qualité cle	
		117		1	Douille	Bronze 88/12	C321	
		116		1	Roue de 43 dents avec manivelle	Acier 50 SS	Fasc. B153	
		115		14	Vis Ferodo F/90 6.10	Cuivre rouge	Qualité cle	
		114		22	Rivet Ferodo F/90 6.17	Cuivre rouge	Qualité cle	
		113		4	Rondelle M14	Acier doux	Qualité cle	
		112		1	Goupille I 5.50	Acier doux	Qualité cle	
		111		1	Rondelle butée	A48	Qualité cle	
		110		1	Ecrou H18	A56	Qualité cle	
		109		1	Rondelle M18	Acier doux	Qualité cle	
		108		1	Manivelle	Acier 50 SS	B153	
		107		1	Vis de commande	Acier à 50kg	B141 et B181	
		106		4	Ecrou Hbis 14	Acier à 60kg	B181	
		105		4	Ecrou HK 12	Acier à 60kg	B181	
		104		4	Broche	Acier à 50kg	B141 et 181	
		103		2	Goupille V6 55	Acier doux	Qualité cle	
		102		1	Axe	Acier à 50kg	B141	
		101		1	Bande	Acier 50 SS	Fasc. B153	

N° d'ordre simple	N° d'ordre collec.	Repère	Nombre fourni	Nombre en place	Désignation	Nature des matériaux	Référence	Poids unitaire
		100		1	Bande	Acier 50 SS	Fasc. B153	
		99		1	Feutre SKF Fi 13	Feutre	Qualité cle	
		98		1	Chapeau de boîte à roulement	Ac. à 50kg	Fasc. B141	
		97		1	Feutre SKF Fi 16	Feutre	Qualité cle	
		96		1	Clavette paral. à bouts ronds 14.9.75	Ac. forgé ½ dur	Fasc. B160	
		95		1	Jonc Nadella n° 55 A	Acier special	Qualité cle	
		94		1	Frein d'ecrou	Ac. à ressort	Qualité cle	
		93		1	Ecrou	Acier à 60k	B181	
		92		1	Boîte à roulements	Acier à 50k	Fasc. B141	
		91		1	Vis sans fin	Acier XC 48f	R-85-100	
		90		12	Ecrou H12	Acier à 60k	B181	
		89		1	Plateau moteur	Acier à 50k	B141	
		88		1	Clavette parallèle à bouts ronds 28.16.155	Ac. forgé ½ dur	B160	
		87		1	Moyeu	Ac. 50 SS soudable	B153	
		86		1	Plateau de friction	Acier à 50k	B141	
		85		1	Clavette parallèle à bouts ronds 28.16.145	Ac. forgé ½ dur	B160	
		84		1	Barreau femelle	A48	Qualité cle	
		83		1	Barreau mâle	Laiton	Qualité cle	
		82		1	Teton de centrage	A48	Qualité cle	
		81		1	Plaquette de serrage	Acier à 50kg	B150	
		80		1	Tambour	Acier 50 SS soudable	B153	
		79		2	Clavette à talon 28.16.200	Ac. forgé ½ dur	B160	
		78		2	Poupée	Ac. moulé ½ dur soudable	B131	
		77		1	Arbre	Ac. forgé ½ dur recuit	Fasc. B160	
		76		1	Joint 245 x 165 e=1	Caoutchouc	Qualité cle	
		75		1	Joint 285 x 155 e=1	Klingerit	Qualité cle	
		74		26	Ecrou Hbis 22	Acier à 60k	B181	
		73		26	Ecrou H22	Acier à 60k	B181	
		72		13	Lacet de 22.225	Acier à 50k	Fasc. B181	
		71		6	Ecrou H14	A56	Qualité cle	
		70		4	Tige pour ressort	Acier à 50kg	B181	
		69		4	Rondelle WZ10	Acier special	Qualité cle	
		68		4	Ecrou H10	A56	Qualité cle	
		67		2	Butée des bandes de frein	Acier à 50k	B150	
		66		1	Support de protecteur	Acier à 50k	B150	
		65		1	Protecteur sur palier	Acier 50 SS	B153	
		64		1	Protecteur coté reducteur	Acier 50 SS	B153	
		63		4	Rondelle de centrage	Acier à 50k	B141	
		62		1	Chapeau de palier	Ac. moulé ½ dur soudable	B131	
		61		1	Tape	Acier à 50k	Fasc. B150	
		60		1	Goupille I7 55	Acier	Qualité cle	
		59		1	Rondelle	A48	Qualité cle	
		58		1	Axe de manivelle	Acier à 50k	Fasc. B141	
		57		1	Rondelle M20	Acier doux	Qualité cle	
		56		1	Ecrou H20	A56	Qualité cle	
		55		1	Cliquet	Acier à 50k	B141	
		54		1	Axe de cliquet	Acier à 50k	Fasc. B141 et B181	
		53		2	Graisseur Stauffer N° 2	Acier	Qualité cle	
		52		1	Masque	Acier 50 SS	B153	
		51		1	Couvercle de palier coté cde à bras	Acier 50 SS	B153	
		50		1	Couvercle de palier coté moteur	Acier à 50kg	Fasc. B141	
		49		2	Tecalemit de 10	Laiton	Qualité cle	
		48		2	Bouchon pour graisseur	A48	Qualité cle	
		47		33	Rondelle WZ12	A48	Qualité cle	
		46		1	Tape	Acier à 50k	B150	
		45		2	Ecrou Hbis 16	Acier à 60k	B181	
		44		4	Ecrou H 18	Acier à 60k	B181	
		43		16	Ecrou H16	Acier à 60k	B181	
		42		4	Ecrou Hbis 18	Acier à 60k	B181	
		41		1	Carter superieur	Acier 50 SS	B153	
		40		1	Plaque de fondation	Acier 50 SS	Fasc. B153	
		R39		4	Ressort du limiteur	Ac. à ressort		
		R38		2	Disque de friction du limiteur	Ferobestos 6		
		R37		2	Garniture des bandes de frein avec rivets et vis	Ferodo fibre		
		R36		1	Dé de centrage du frein	Br. 88/12		C321
		R35		1	Ecrou à droite de la vis de Cde du frein	Br. 88/12		C321
		R34		1	Ecrou à gauche de la vis de Cde du frein	Br. 88/12		C321
		R33		1	Couronne dentée du reducteur	Br. d'alu et R à 60k	C321	
		R32	1		Tournevis pour vis de 6 à 10	Qualité cle		
		R31	1		Clé plate double de 32 x 35	Qualité cle		
		R30	1		Clé plate double de 26 x 29	Qualité cle		
		R29	1		Clé plate double de 21 x 23	Qualité cle		
		R28	1		Clé plate double de 14 x 17	Qualité cle		
		R27	1		Clé plate simple de 9	Qualité cle		
		R26	1		Clé plate simple de 6	Qualité cle		
		R25	1		Extracteur de roulements	Qualité cle		
		R24	5	4	Vis H18 40/40 D	Acier à 50k	B181	
		R23	5	4	Lacets QM 18.150/45 ecrous H et Hbis	Acier à 50 et 60k		
		R22	2	1	Vis H16 30/30 D	A48	Qualité cle	
		R21	3	2	Vis H16 20/20 D	A48	Qualité cle	
		R20	3	2	Boulon H14 50/50 D	A48 A56	Qualité cle	
		R19	3	2	Vis H12 20/20 D	A48	Qualité cle	
		R18	3	2	Vis H12 16/16 D	A48	Qualité cle	
		R17	8	7	Vis H12 30/30 D	A48	Qualité cle	
		R16	11	10	Vis H12 35/30 D	Acier à 50k	B181	
		R15	25	22	Vis H12 25/25 D	A48	Qualité cle	
		R14	3	2	Lacet QL 16.150/45 écrous H et Hbis	A. à 50 et 60k	B181	
		R13	14	12	Boulon H16 45/37 D	Acier à 50 et 60k	B181	
		R12	3	2	Boulon HAA 16 45/25 D	Acier à 50 et 60k	B181	
		R11	2	1	Vis QM 8.16/16 D	A48	Qualité cle	
		R10	14	12	Boulon HAA 12.39/18 D	Acier à 50 et 60k	B181	
		R9	3	2	Vis QM 12 25/25 D	Acier à 50k	B181	
		R8	2	1	Joint Chromex 45 x 60 x 12	Acier et cuir	Qualité cle	
		R7	2	1	Joint Chromex 50 x 65 x 12	Acier et cuir	Qualité cle	
		R6	2	1	Joint Chromex 110x130x13	Acier et cuir	Qualité cle	
		R5	8	4	Amortisseur de l'accouplement moteur	Cuir	Qualité cle	
		R4	4	2	Demi coussinet inferieur	Bronze 88/12	C321	
		R3	4	2	Demi coussinet superieur	Bronze 88/12	C321	
		R2	2	1	Roulement SKF Nu 211	Acier special		
		R1	4	2	Roulement SKF 31.320	Acier special		

Escorteurs d'Escadre
TYPE SURCOUF

Construits à LORIENT

sur les plans du Service Technique des Constructions et Armes Navales

TREUIL DE TOUAGE
(COUPES)

Conforme à l'exécution

ECHELLE 1/5

Signé. ILLISIBLE